PILOT - ASIENTOS - 1261290 - ASIENTO CARRETILLA

*** SOLO BAJO PEDIDO ***

CARACTERíSTICAS:
Suspensión mecánica.
Carrera de suspensión 50 mm.
Ajuste de peso automático 50 Kg - 130 Kg.
Ajuste guías correderas hasta 190 mm.
Doble bloqueo de guías.
Ajuste lumbar mecánico.
Cinturón automático de 3 puntos.
Respaldo reclinable.
Tapizado en tela.

OPCIONAL:
Apoyabrazos ajustables y abatibles (Ref: 12602100).
Monocontacto de seguridad.
Portadocumentos.



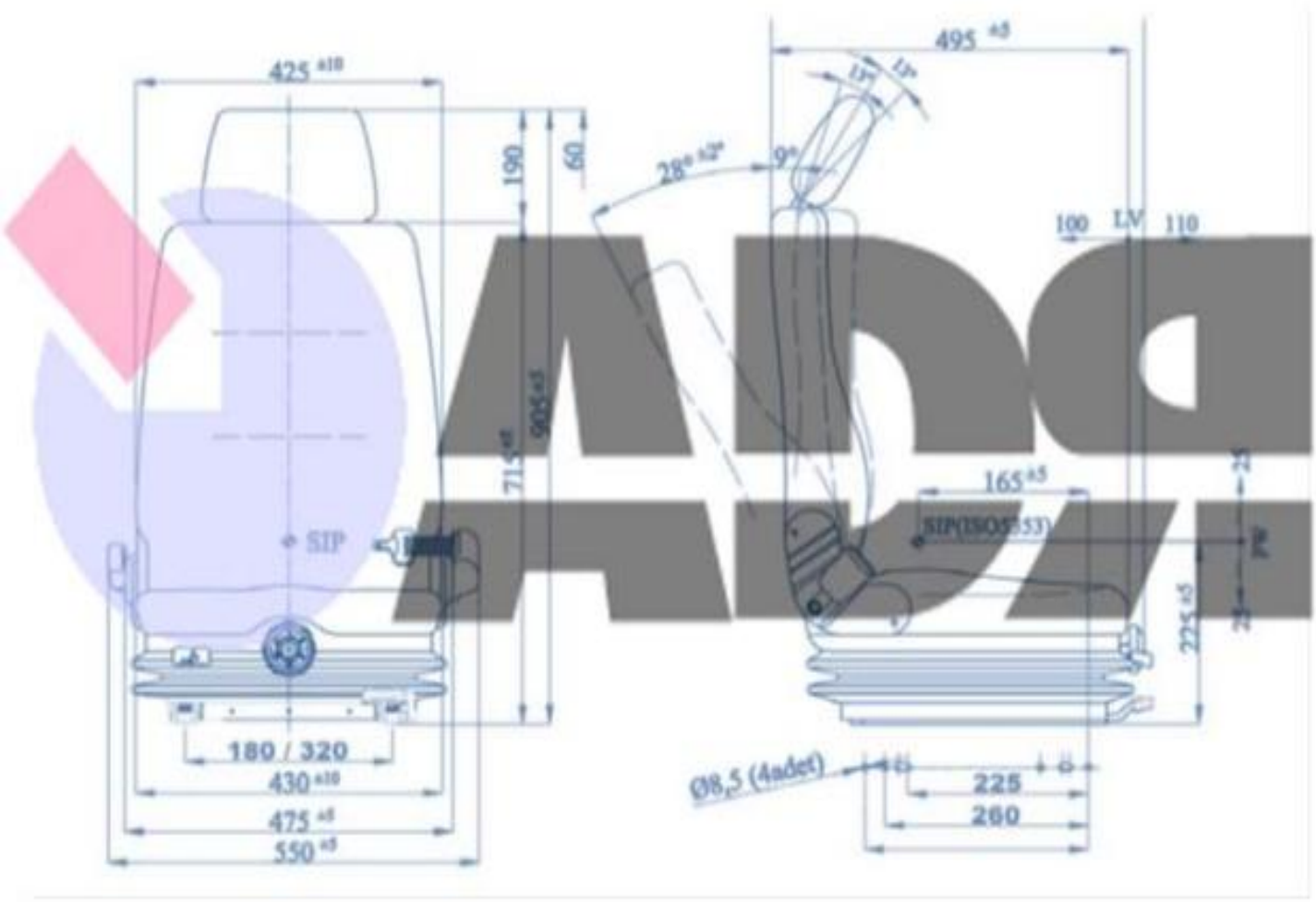

425 ±10
190
60
715 ±5
905 ±5
SIP
180 / 320
430 ±10
475 ±5
550 ±5
495 ±5
28° ±2°
9°
100
LV
110
165 ±5
SIP(ISO5353)
225 ±5
Ø8,5 (4adet)
225
260