PILOT - ASIENTOS - 1261280 - ASIENTO CARRETILLA

*** SOLO BAJO PEDIDO ***

CARACTERíSTICAS:
Suspensión neumática.
Compresor 12V.
Carrera de suspensión 50 mm.
Ajuste de peso automático 50 Kg - 130 Kg.
Ajuste guías correderas hasta 190 mm.
Doble bloqueo de guías.
Ajuste lumbar mecánico.
Cinturón automático de 3 puntos.
Respaldo reclinable.
Tapizado en tela.

OPCIONAL:
Apoyabrazos ajustables y abatibles (Ref: 12602100).
Monocontacto de seguridad.
Compresor 24V.
Portadocumentos

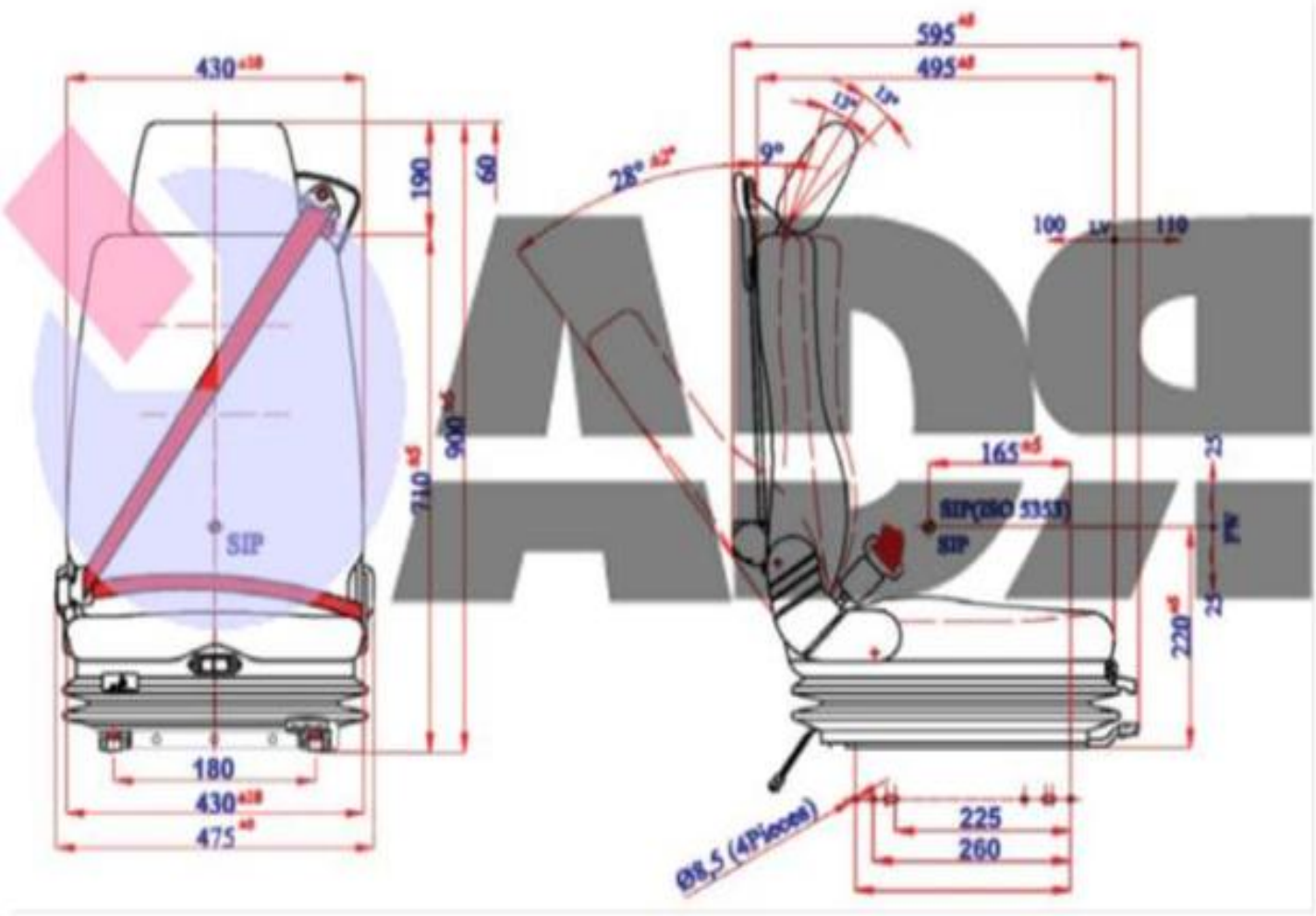

430
190
60
710
900
SIP
180
430
475
595
495
28°
9°
13°
13°
100
LV
110
165
SIP(ISO 5353)
SIP
25
25
220
225
260
Ø8,5 (4Pieces)