PILOT - ASIENTOS - 1261280 - ASIENTO CARRETILLA

*** SOLO BAJO PEDIDO ***

CARACTERíSTICAS:
- Suspensión neumática.
- Compresor 12V.
- Carrera de suspensión 50 mm.
- Ajuste de peso automático 50 Kg - 130 Kg.
- Ajuste guías correderas hasta 190 mm.
- Doble bloqueo de guías.
- Ajuste lumbar mecánico.
- Cinturón automático de 3 puntos.
- Respaldo reclinable.
- Tapizado en tela.

OPCIONAL:
- Apoyabrazos ajustables y abatibles (Ref: 12602100).
- Monocontacto de seguridad.
- Compresor 24V.
- Portadocumentos



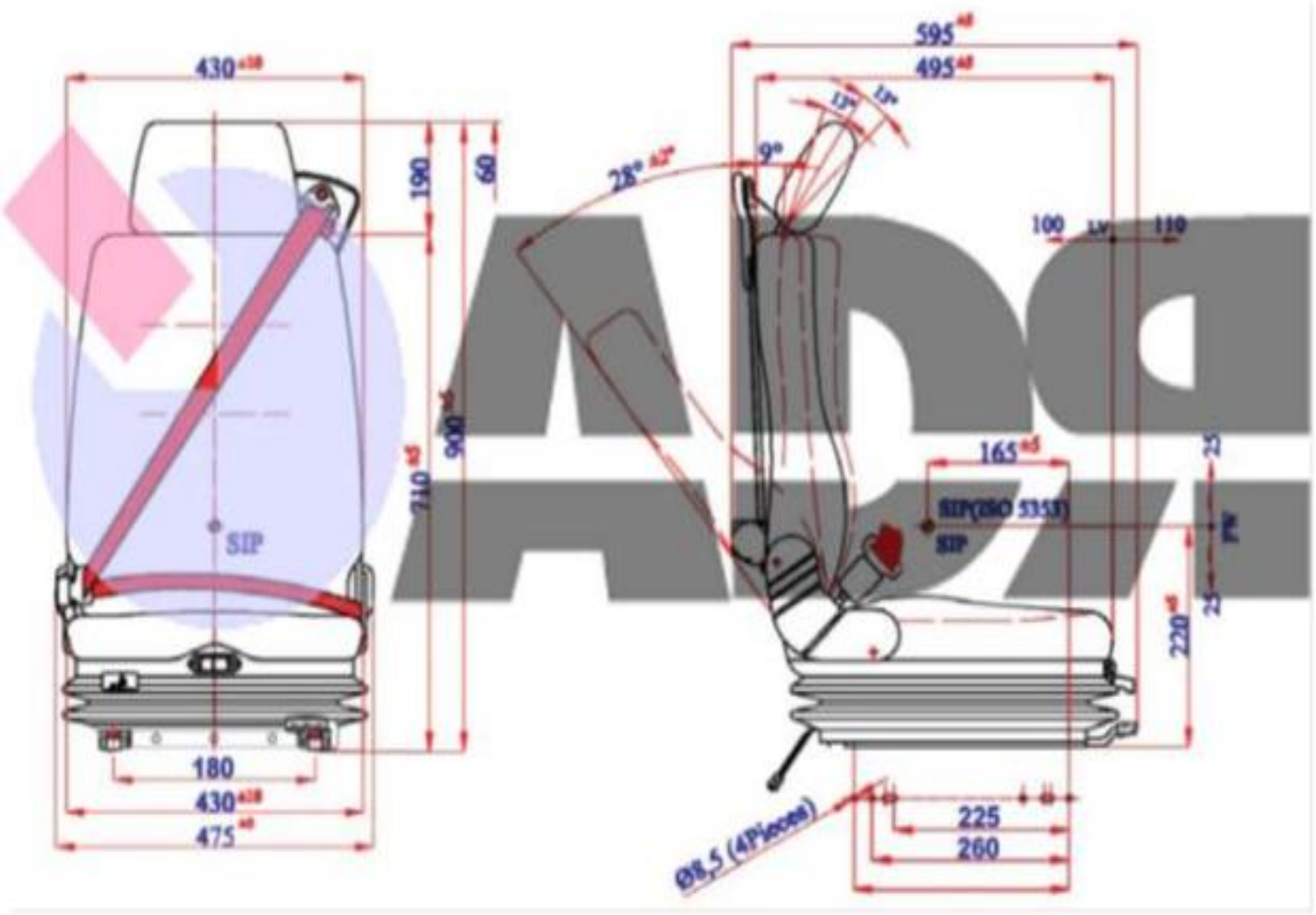

430
190
60
710
900
SIP
180
430
475
595
495
28°
9°
13°
13°
100
LV
110
165
SIP(ISO 5353)
SIP
25
FW
25
220
225
260
Ø8,5 (4Pieces)