PILOT - ASIENTOS - 1261250 - ASIENTO CONDUCTOR

*** SOLO BAJO PEDIDO ***

CARACTERíSTICAS:
Suspensión neumática.
Carrera suspensión 100 mm.
Apoyacabezas integrado.
Amortiguador hidráulico regulable.
Ajuste altura mecánico 60mm.
Ajuste mecánico de peso (50 Kg - 130 Kg).
Guías correderas con ajuste 150 mm.
Doble bloqueo de guías.
Ajuste de desplazamiento horizontal de 200 mm.
Cinturón de seguridad de 3 puntos.
Respaldo reclinable y abatible.
Tapizado en tela.

OPCIONAL:
Apoyabrazos ajustables y abatibles (Ref: 1260380).
Kit guías universal (Ref: 1262540).



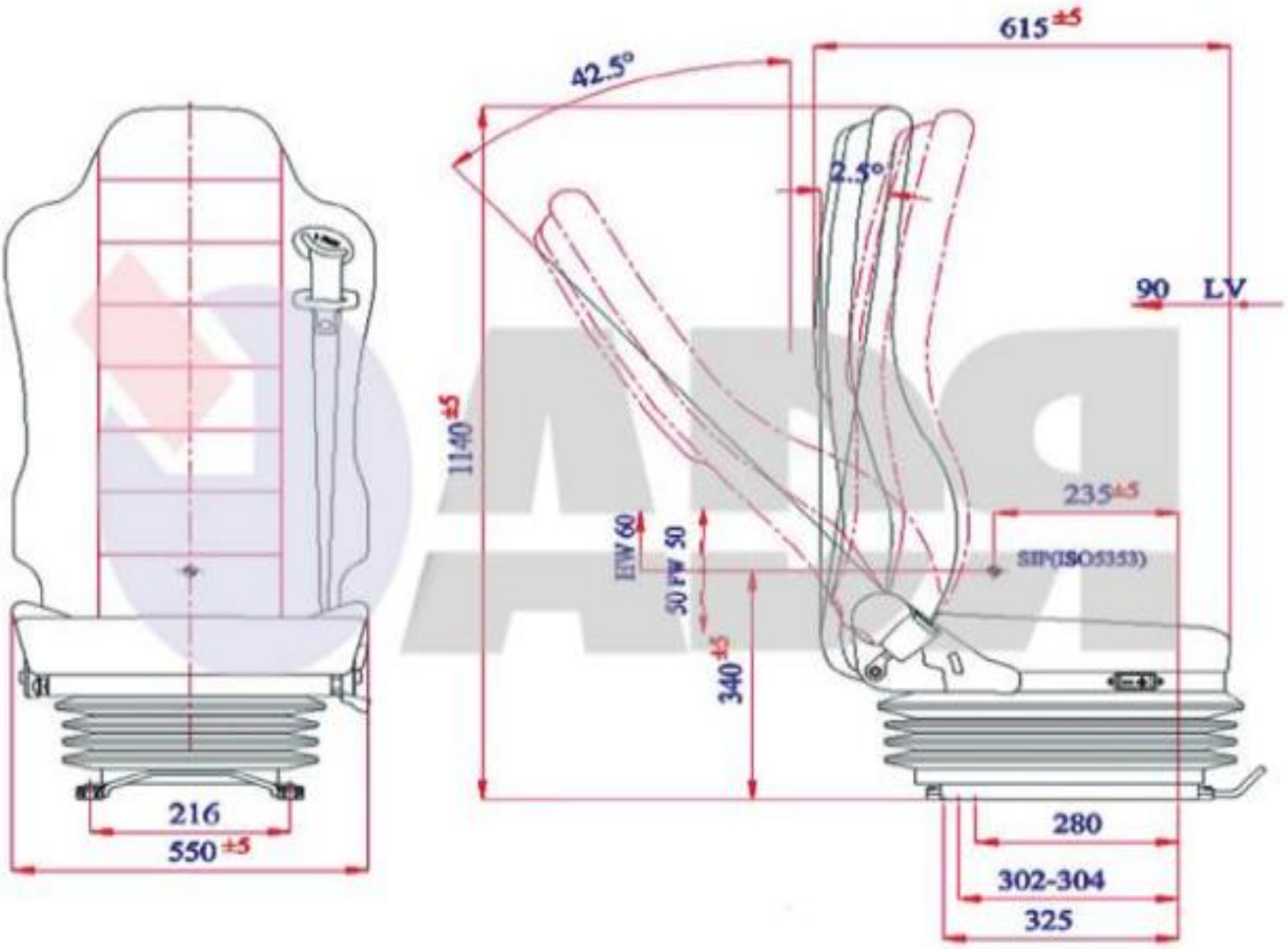
615±5
42.5°
2.5°
90 LV
1140±5
235±5
SIP(ISO5353)
EIW 60
50 AW 50
340±5
216
550±5
280
302-304
325