# PILOT - ASIENTOS - 1261240 - ASIENTO CONDUCTOR

** SOLO BAJO PEDIDO **

CARACTERíSTICAS:
Suspensión mecánica.
Carrera suspensión 80 mm.
Apoyacabezas integrado.
Amortiguador hidráulico regulable.
Ajuste altura mecánico 60 mm.
Ajuste mecánico de peso (50 Kg - 130 Kg).
Guías correderas con ajuste 150 mm.
Doble bloqueo de guías.
Ajuste de desplazamiento horizontal de 200 mm.
Cinturón de seguridad de 3 puntos.
Respaldo reclinable y abatible.
Tapizado en tela.

OPCIONAL:
Apoyabrazos ajustables y abatibles (Ref: 1260380).
Kit guías universal (Ref: 1262540).



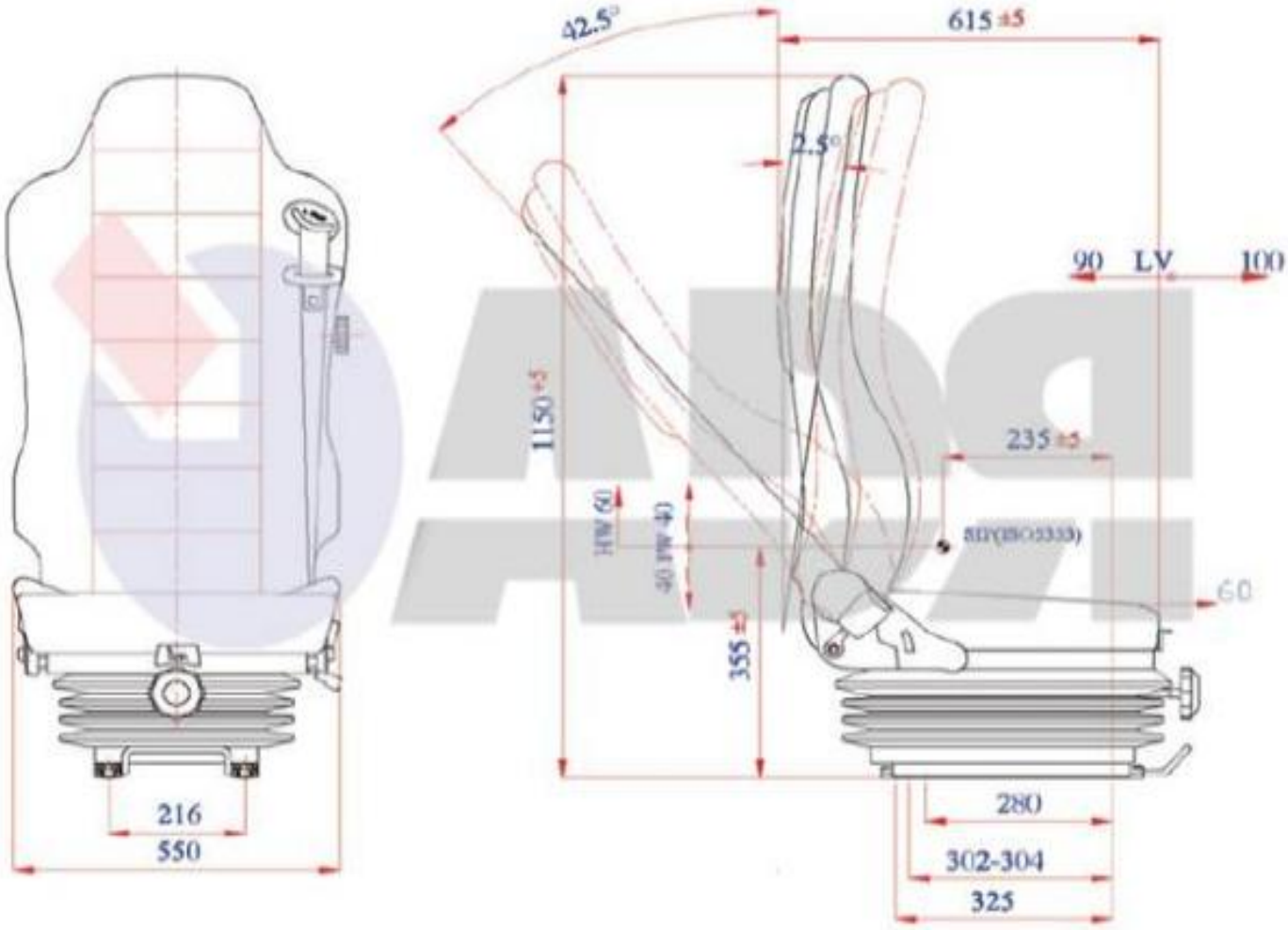
42.5°
615 ±5
2.5°
90
LV
100
1150 ±5
235 ±5
HW 60
40 PW 40
SIP(ISO5333)
60
355 ±5
216
550
280
302-304
325