PILOT - ASIENTOS - 1261090 - ASIENTO CARRETILLA

CARACTERíSTICAS:

- Suspensión mecánica.
- Carrera de suspensión 60 mm.
- Ajuste de peso hasta 120 Kg.
- Guías correderas con ajuste 210 mm.
- Único bloqueo de guías.
- Inclinación de respaldo (4º, 8º).
- Apoyabrazos.
- Portadocumentos.
- Tapizado en skay negro.

OPCIONAL:

- Cinturón automático de 2 puntos (Ref: 1261170)
- Cinturón estático de 2 puntos (Ref: 1261150)



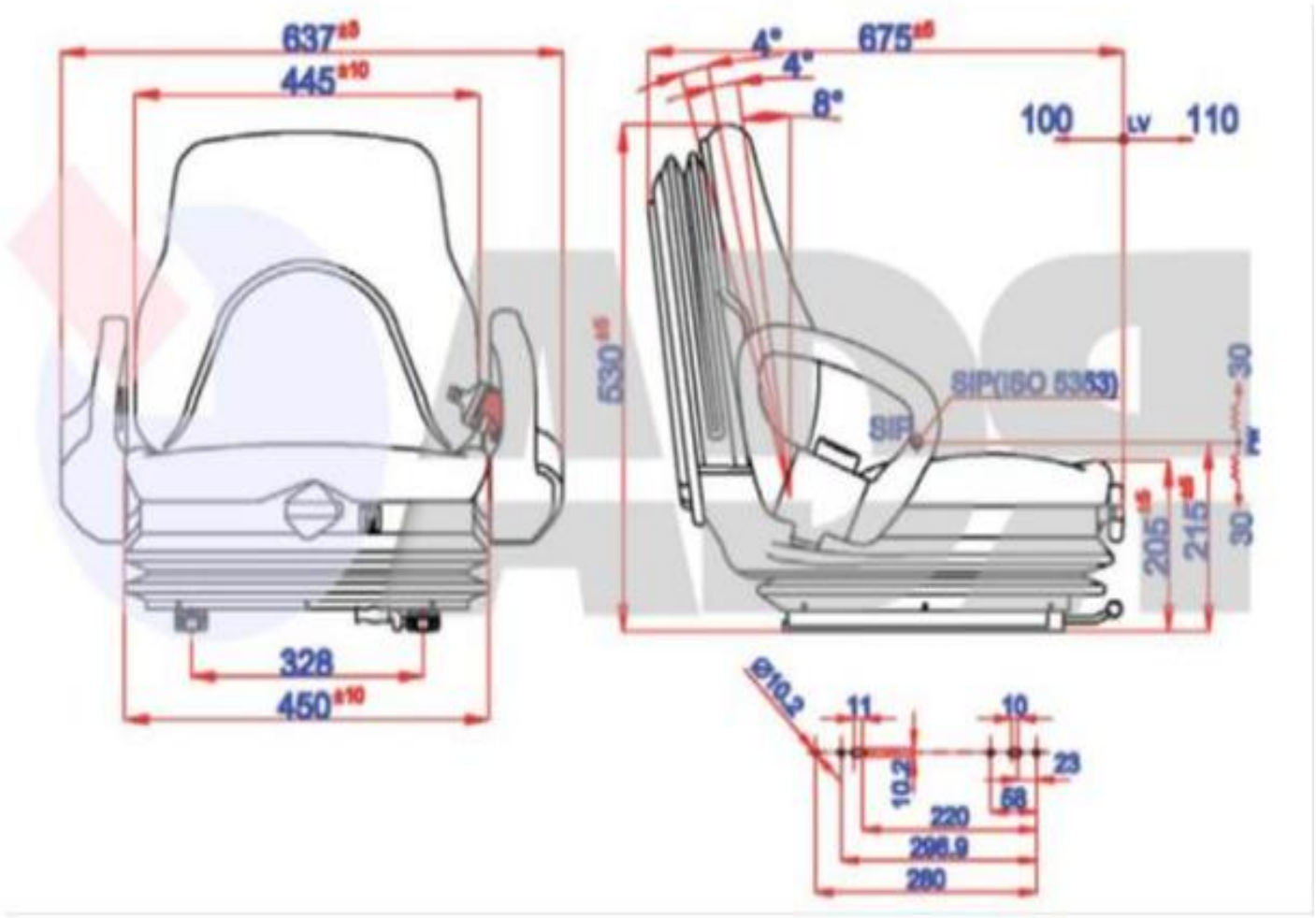
637±5
445±10
328
450±10
4°
4°
8°
675±5
100
LV
110
630±5
SIP(ISO 5353)
SIP
30
205±5
215±5
30
Ø10.2
11
10
10.2
23
58
220
296.9
280