PILOT - ASIENTOS - 1260740 - ASIENTO CARRETILLA

CARACTERíSTICAS:

Suspensión mecánica.
Carrera de suspensión 100 mm.
Ajuste de peso manual 50 Kg - 130 Kg.
Ajuste de altura y de inclinación de 65 mm.
Guías correderas doble bloqueo (hasta 190 mm).
Amortiguador hidráulico.
Apoyo lumbar mecánico.
Respaldo abatible y reclinable de 32º.
Base giratoria (0º, 180º).
Apoyabrazos.
Portadocumentos.
Tapizado en skay negro.

OPCIONAL:

Cinturón automático de 2 puntos (Ref: 1261170
Cinturón estático de 2 puntos (Ref: 1261150).
Monocontacto de seguridad


CINTURÓN
NO
INCLUIDO

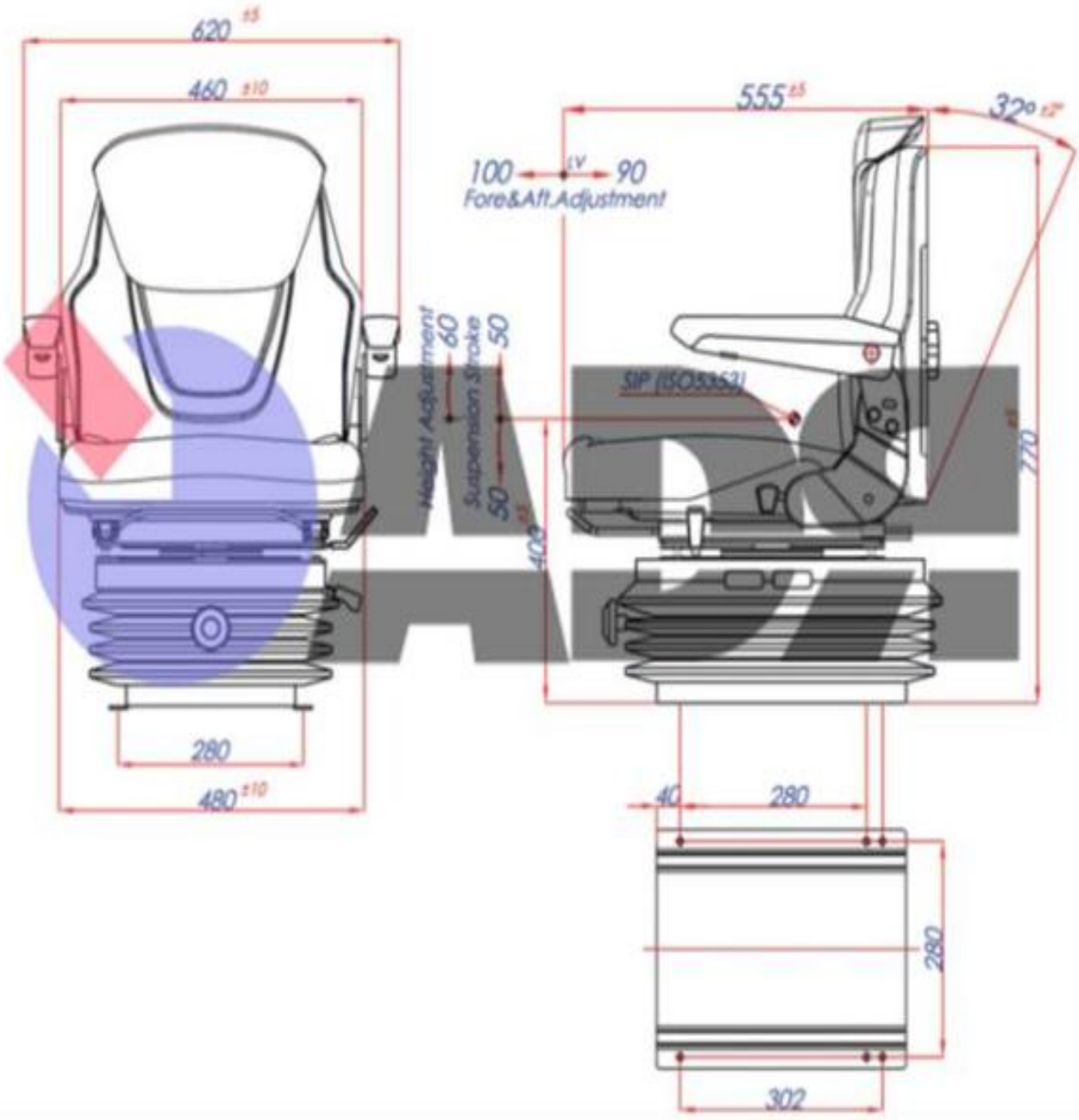
620 ±5
460 ±10
280
480 ±10
555 ±5
32° ±2°
100
LV
90
Fore&Aft Adjustment
Height Adjustment 60
Suspension Stroke 50
50 ±5
SIP (ISO5353)
770
40
280
280
302