PILOT - ASIENTOS - 1260730 - ASIENTO CARRETILLA

CARACTERíSTICAS:

Suspensión neumática.
Compresor incorporado de 12V.
Carrera de suspensión 140 mm.
Ajuste de peso automático 50 Kg - 130 Kg.
Ajuste de altura 85 mm.
Guías correderas doble bloqueo (hasta 190 mm).
Amortiguador hidráulico.
Apoyo lumbar mecánico.
Respaldo abatible y reclinable de 32º.
Absorción de amortiguador horizontal.
Base giratoria (0º, 180º).
Apoyabrazos.
Portadocumentos.
Tapizado en tela.

OPCIONAL:

Cinturón automático de 2 puntos (Ref: 1261170)
Cinturón estático de 2 puntos (Ref: 1261150)
Compresor 24V.
Monocontacto de seguridad



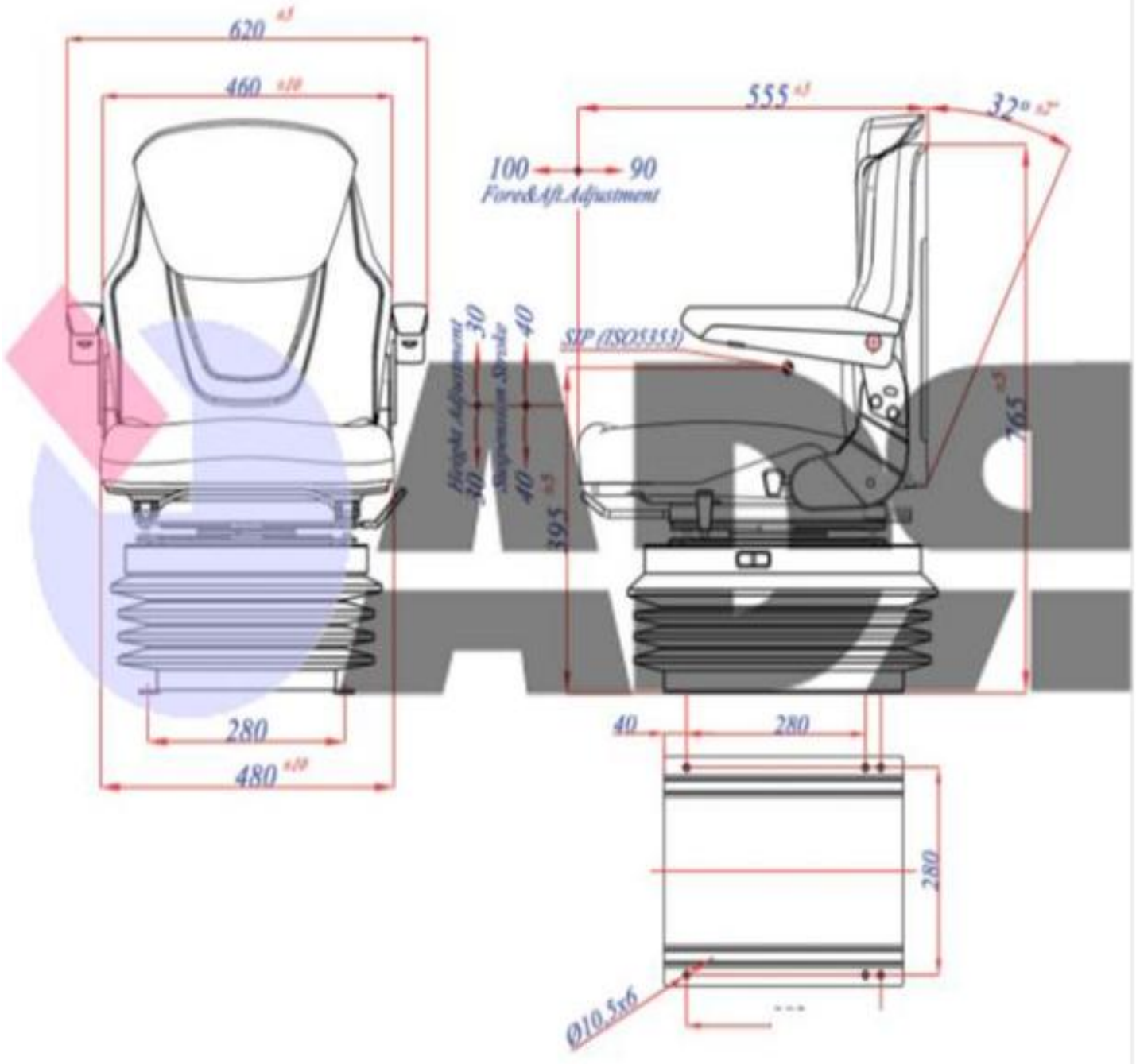
620 ±3
460 ±10
555 ±3
32° ±2°
100
90
Fore&Aft Adjustment
Height Adjustment
30
30
Suspension Stroke
40
40 ±3
SIP (ISO5353)
395
365 ±3
280
480 ±10
40
280
280
Ø10.5x6