PILOT - ASIENTOS - 1260720 - ASIENTO AGRICOLA

CARACTERíSTICAS:

- Suspensión neumática.
- Carrera de suspensión 140 mm.
- Compresor eléctrico de 12V.
- Ajuste de peso manual (50 Kg - 130 Kg)
- Guías correderas de único bloqueo.
- Amortiguador hidráulico.
- Cabezal integrado.
- Respaldo abatible y reclinable de 32º.
- Apoyabrazos.
- Portadocumentos.
- Tapizado en tela.

OPCIONAL:

- Cinturón automático de 2 puntos (Ref: 1261170).
- Cinturón estático de 2 puntos (Ref: 1261150).
- Compresor 24V.
- Monocontacto de seguridad.



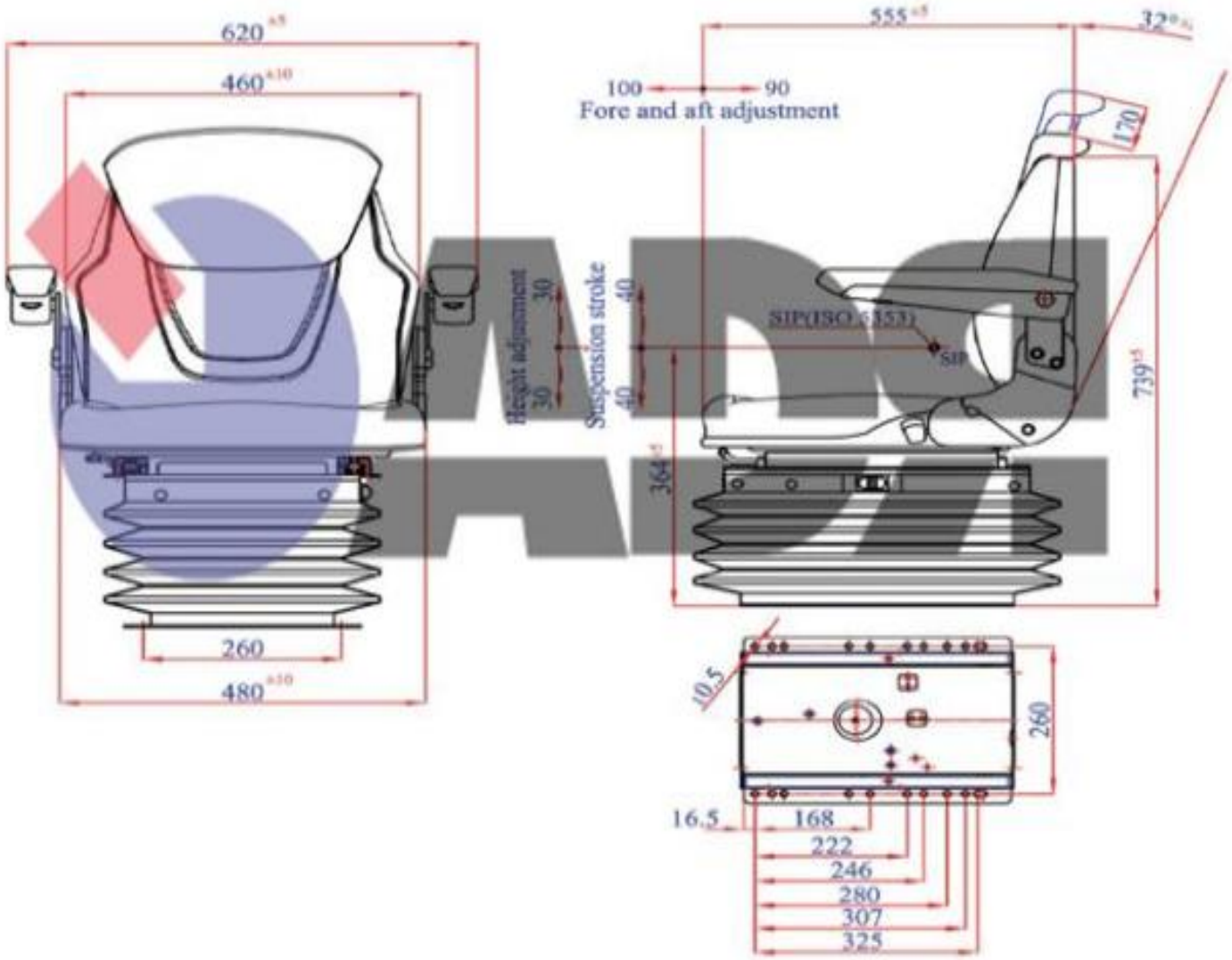
620 ±5
460 ±10
555 ±5
32°
100
90
Fore and aft adjustment
170
Height adjustment
30
30
Suspension stroke
40
40
SIP(ISO 5353)
SIP
739 ±5
364 ±5
260
480 ±10
10.5
260
16.5
168
222
246
280
307
325